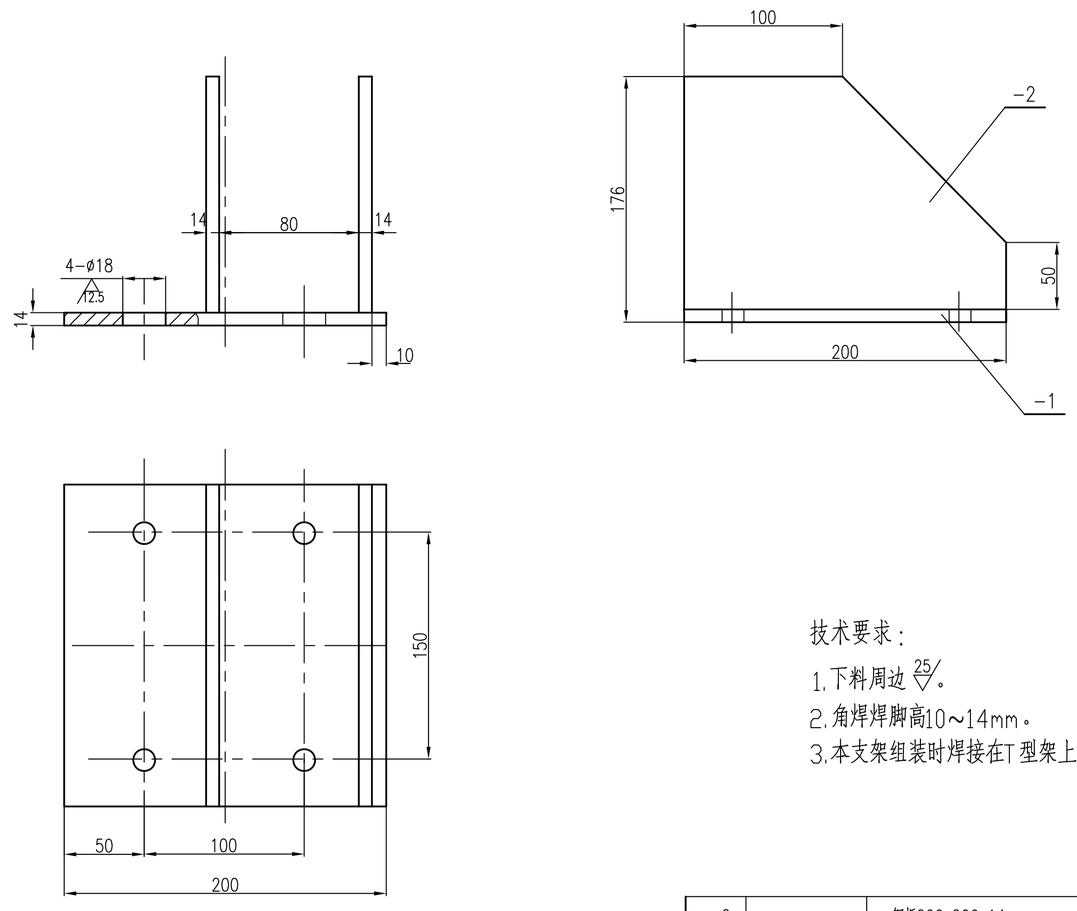

技术要求：

1.下料周边 25。

2.角焊焊脚高10～14mm。

3.本支架组装时焊接在T型架上。

件号	图号或标准号	名称	数量	材料	单重	总重	备注
-2		钢板200x200x14	1	Q235-A		4.8	
-1		钢板 δ=14	2	Q235-A	3.2	6.4	
3-0	支座	组合件 11.2Kg	所属图号 D3320-70-00-63-T-101/18-4		装配图号 D3320-70-00-63-T-101/18-1		

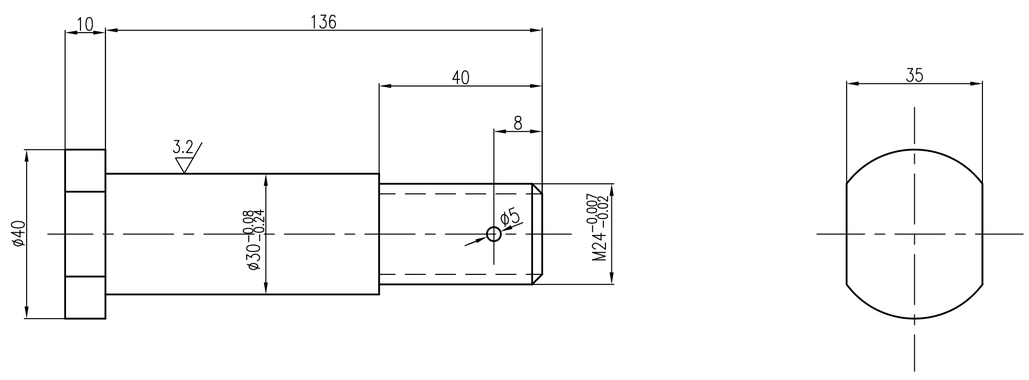

件号	名称	材料及规格	重量(Kg)	比例	所属图号	装配图号
2-7 1-7	销轴	45	0.76		D3320-70-00-63-T-101/18-4	D3320-70-00-63-T-101/18-1

九江石化设计工程有限公司

建设单位	腾龙芳烃(漳洲)有限公司
项目名称	腾龙芳烃(漳洲)80万吨/年对二甲苯工程

设计			20000m³卷帘型干式气柜T围栏上下导轮零部件图（二）	设计阶段 详细设计
校核				专业 设备
审核				单元号
审定				比例
				D3320-70-00-63-T-101/18-4

会签专业	签署人	日期